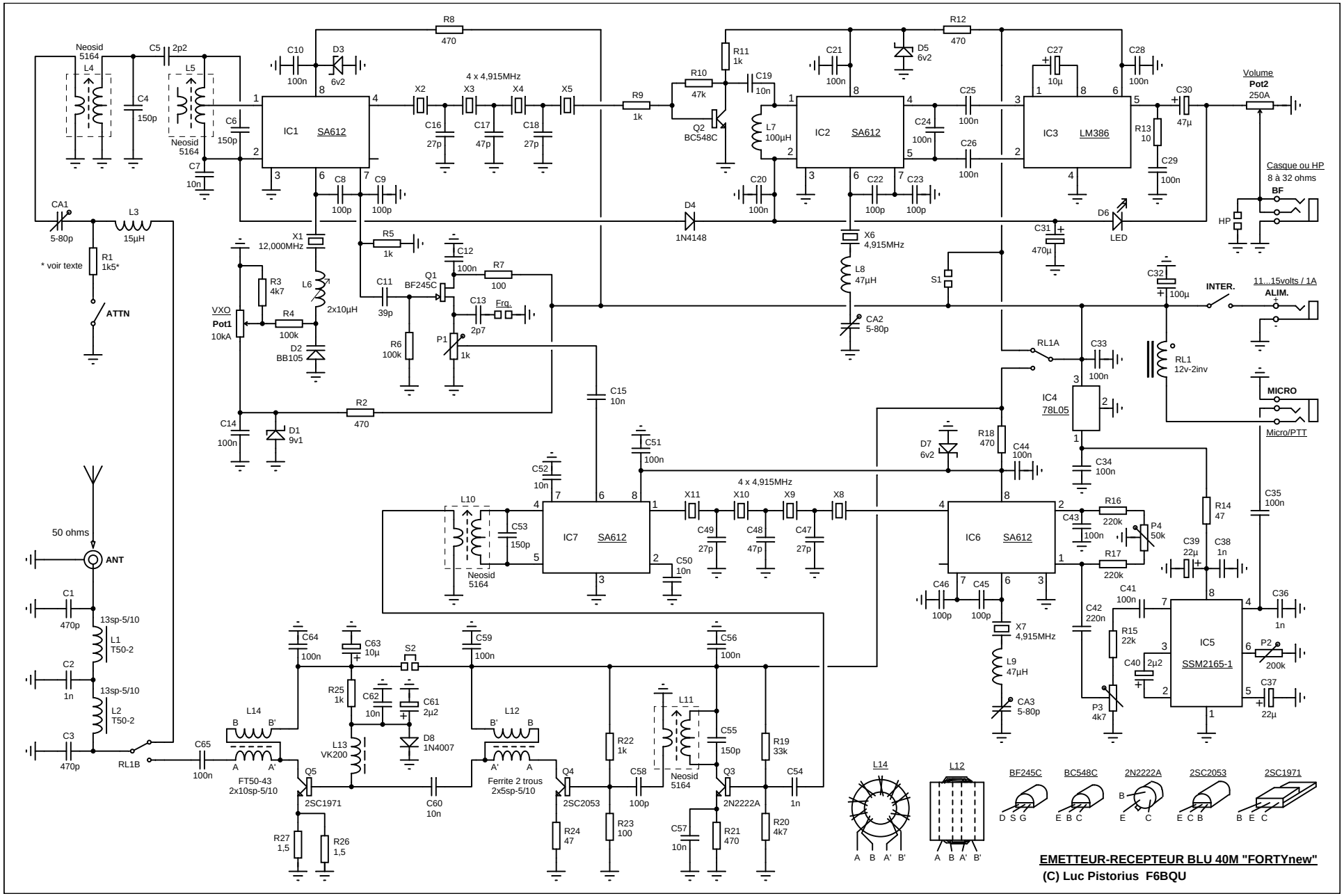
EMETTEUR-RECEPTEUR BLU 40M "FORTYnew"
(C) Luc Pistorius F6BQU
IC1 SA612
IC2 SA612
IC3 LM386
IC4 78L05
IC5 SSM2165-1
IC6 SA612
IC7 SA612
4 x 4,915MHz
Neosid 5164
Volume Pot2 250A
Casque ou HP 8 à 32 ohms
BF
HP
MICRO
Micro/PTT
11...15volts / 1A
ALIM.
INTER.
RL1 12v-2inv
RL1A
RL1B
ATTN
* voir texte
VXO Pot1 10kA
X1 12,000MHz
X6 4,915MHz
X7 4,915MHz
Frq.
ANT
50 ohms
FT50-43 2x10sp-5/10
Ferrite 2 trous 2x5sp-5/10
2SC1971
2SC2053
2N2222A
BF245C
BC548C
2N2222A
2SC2053
2SC1971
L14
L12
A B A' B'
D S G
E B C
E C
E C B
B E C